ԿՏՐՎԱԾՔ 5 - 5 /6 - 6/

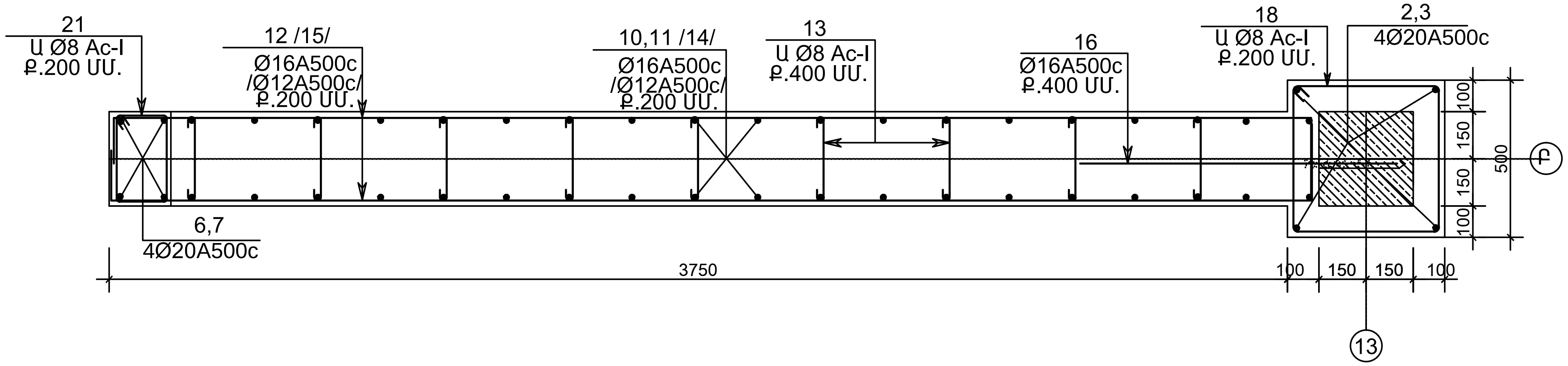

ԿՏՐՎԱԾՔ 7 - 7

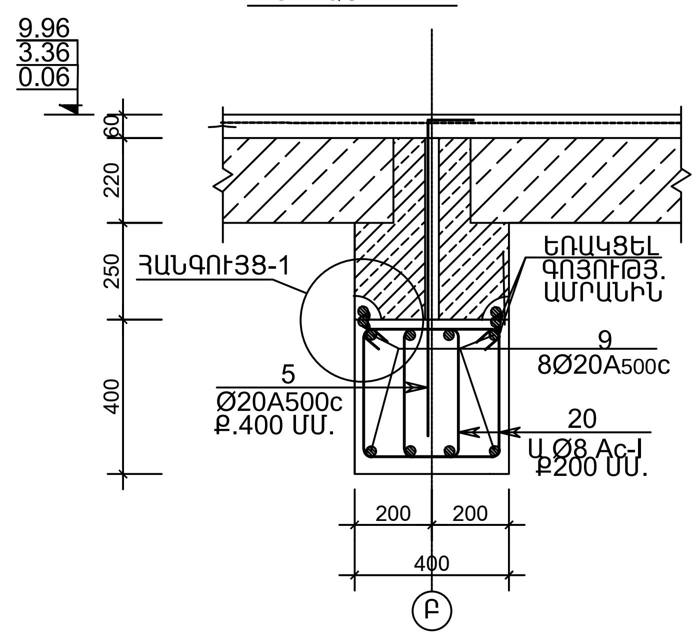

ԿՏՐՎԱԾՔ 8 - 8

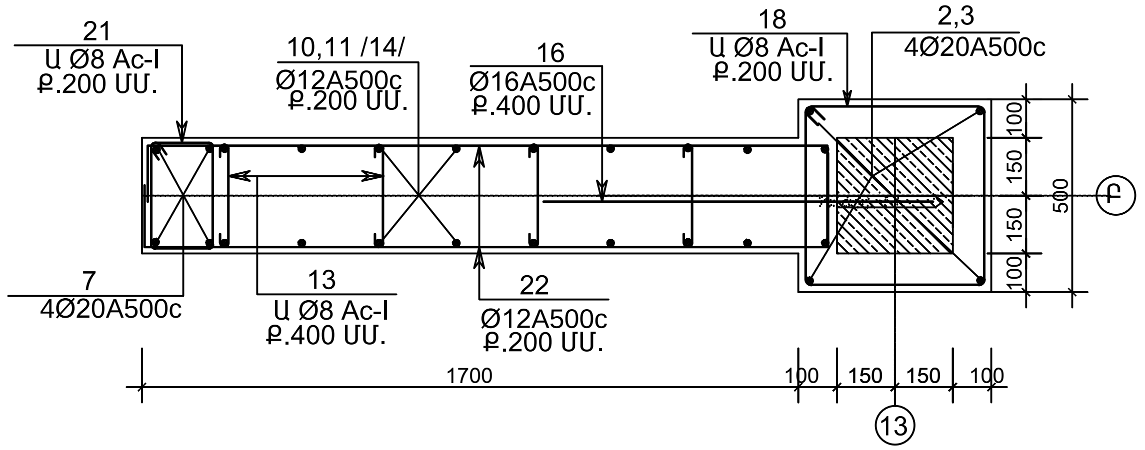

ԿՏՐՎԱԾՔ 11 - 11

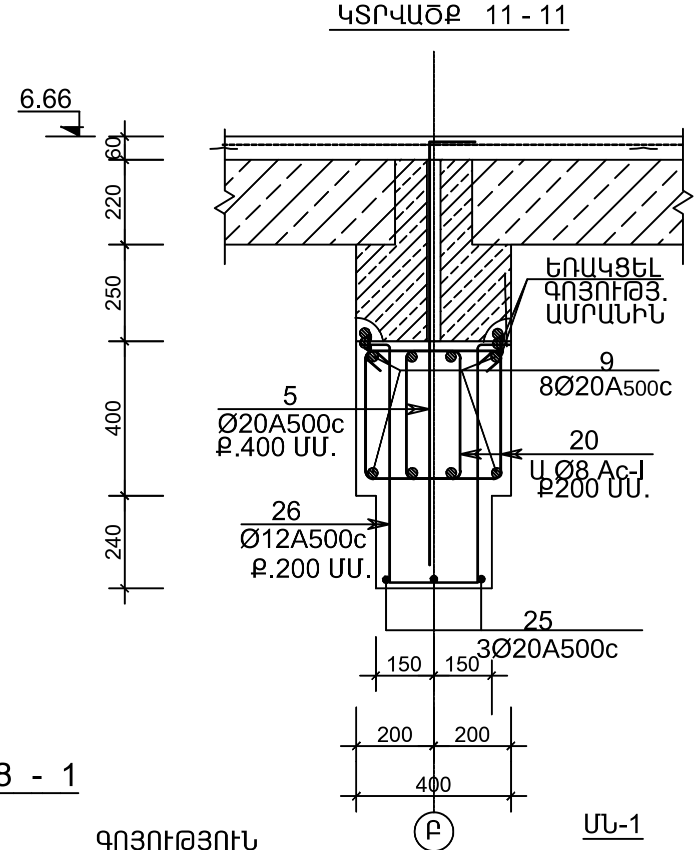

ԿՏՐՎԱԾՔ 12 - 12

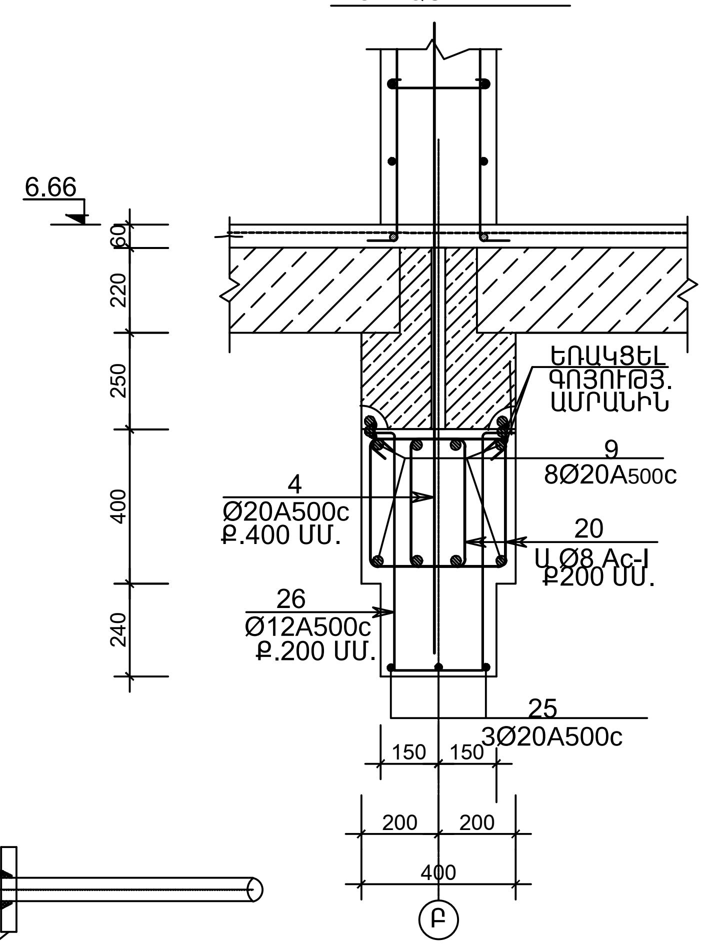

ԿՏՐՎԱԾՔ 9 - 9

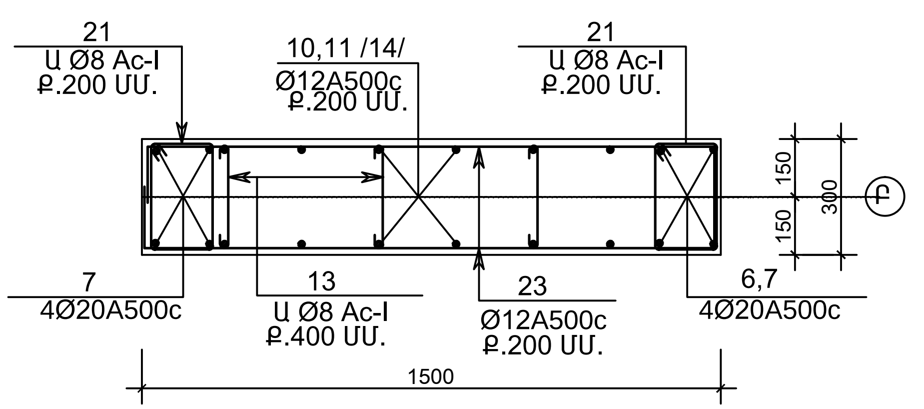

ԿՏՐՎԱԾՔ 10 - 10

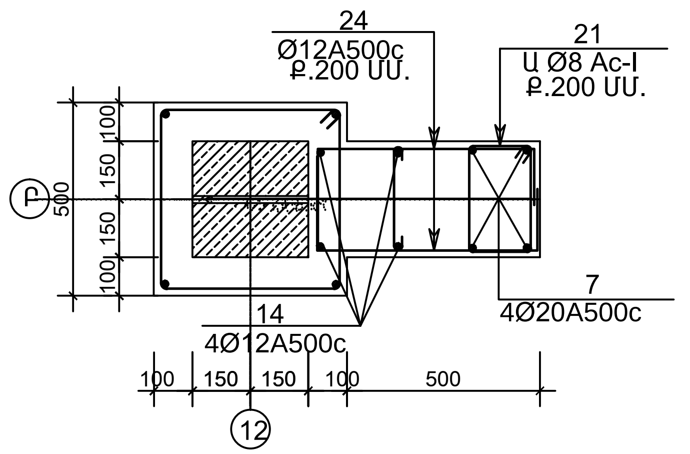

ՀԱՆԳՈՒՅՑ - 1

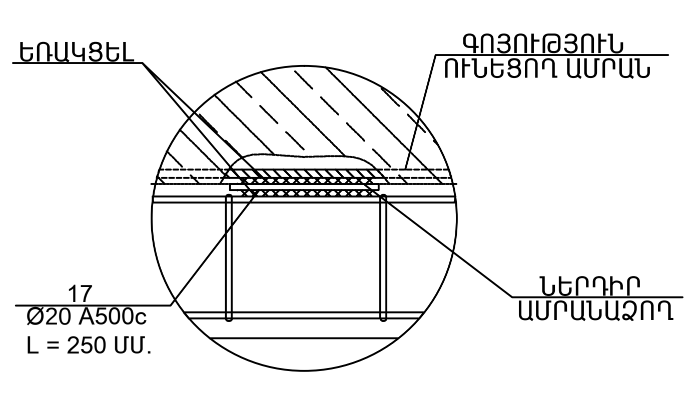

ՄՆ-1

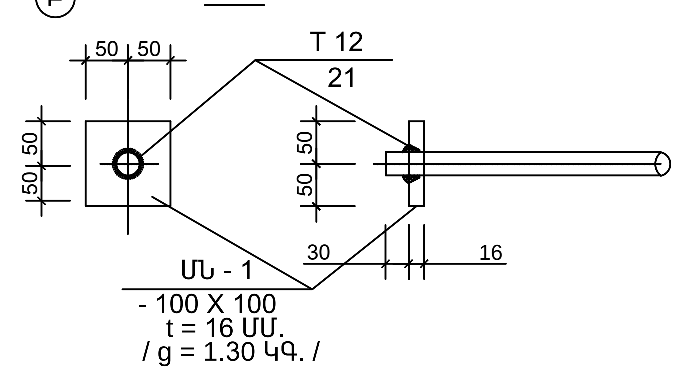

§î²ïðàê» ՍՊԸ	ՆԳՃ	Է.ՀԱՐՈՒԹՅՈՒՆՅԱՆ		ՀՀ ԳԵՂԱՐՔՈՒՆԻՔԻ ՄԱՐԶԻ ՋՈՂԱՔԱՐ ՀԱՄԱՅՆՔԻ ԹԻՎ 2 ԴՊՐՈՑԻ ՀԻՄՆԱՆՈՐՈԳՄԱՆ ՆԱԽԱԳԻԾ			
	ՃԱՐՏԱՐԱԳԵՏ	Հ.ԿԱՐԱՊԵՏՅԱՆ					
				ԿՈՆՍՏՐՈՒԿՏՈՐԱԿԱՆ ՄԱՍ ՄԱՍՆԱՇԵՆՔ«1»	Փուլ	Թերթ	Թերթեր
					ԱՆ	Կ-31	87
	ՊԱՏՎԻՐԱՏՈՒ «ՀՀ ՔԱՂԱՔԱՇԻՆՈՒԹՅԱՆ ՆԱԽԱՐԱՐՈՒԹՅԱՆ ԾԻԳ» ՊՀ			ԿՏՐՎԱԾՔ 5 - 5 -:- 12 - 12	ՊԱՏՎԵՐ ԲԼԱՃԶԲ-15/2 ԱՌ 06 ՄԱՅԻՍԻ 2015		